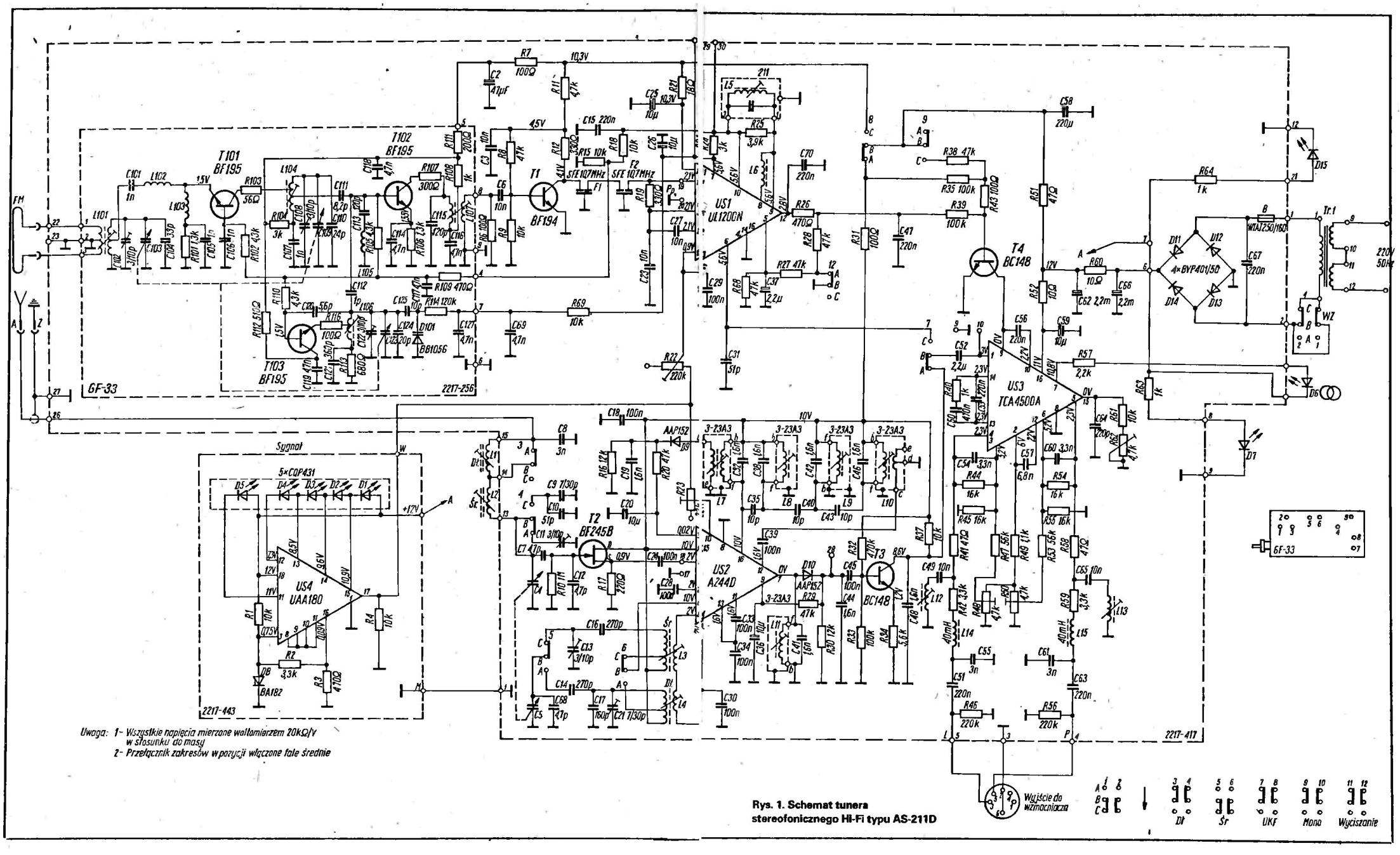

Uwaga: 1- Wszystkie napięcia mierzone woltomierzem 20kΩ/V w stosunku do masy
2- Przełącznik zakresów w pozycji włączone fale średnie

Rys. 1. Schemat tunera stereofonicznego Hi-Fi typu AS-211D